MM 系列

Honeywell

Sensing & Control

不锈钢压力传感器

MM 系列不锈钢压力传感器是具有 OEM 的价格的防腐蚀的压力传感器。该产品有全范围的补偿和完全的互换性，不需要额外的标定。

MM 系列压力传感器的外壳和与介质接触的部分都采用 300 系列不锈钢，所以适用于多种腐蚀性介质，如氟利昂、氨水、水、液压油等。该产品具有结构的结构和很高的可靠性，是一种性价比很高的产品。

典型应用

- HVAC
- 喷漆系统
- 医疗诊断
- 液压控制
- 汽车
- 气相色谱仪
- 电子压力开关
- 热泵
- 灌溉系统

特点：

- 低成本
- 坚固的不锈钢外壳
- 可以 PC 板安装
- 螺纹接口

优点：

- 适合 OEM 客户
- 易封装
- 可以灵活安装
- 不需连接器

选型表

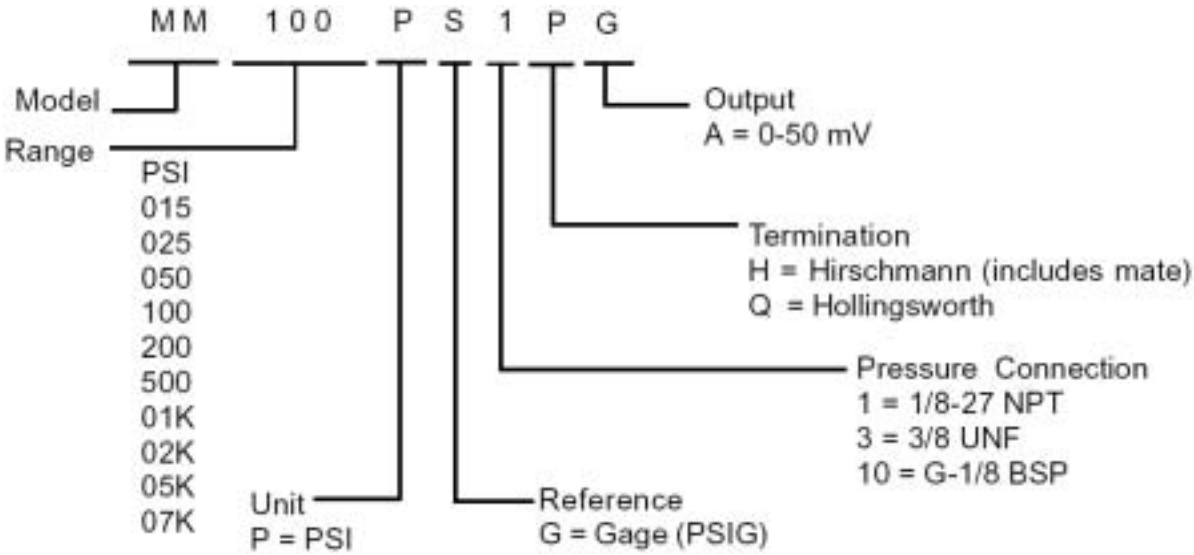

安装尺寸：

Hollingsworth 端子(右上)	Hirschmann 端子(右下)	功能
1	1	信号正
2	2	电源负
3	3	信号负
4	4	电源正

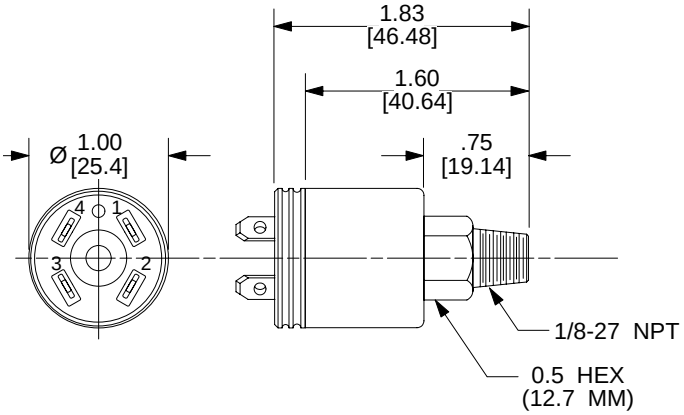

注：并不是每种组合都可选

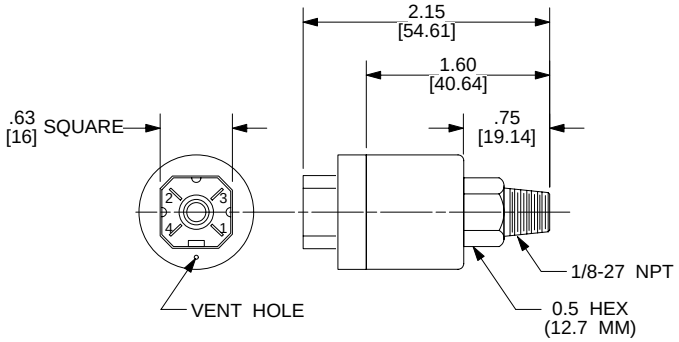

技术规格：

量程	0-15, 25, 50, 100, 200, 500, 1000, 2000, 5000, 7112 PSIG (0-1, 2, 3, 3.5, 7, 14, 35, 70, 138, 345, 490 BAR G)
物理性能	
过压	<500psi ，2 倍满量程 >= 500psi, 1.5 倍满量程
爆破压力	<500psi ，10 倍满量程 >= 500psi, 5 倍满量程(不超过 30Kpsi)
介质材料	300 系列不锈钢，黄铜混合物
重量	不算电缆不超过 85 克
电气性能	*比例电压输出*
零输出	0.0 ± 2.5 mVdc (在 25°C 时)
满量程输出	50 ± 1mVdc (在 25°C 额定电压下)
供电电压	5 Vdc，最大 6 Vdc
输入阻抗	一般为 500 欧姆
输出阻抗	一般为 900 欧姆
绝缘电阻	³1000 兆欧(最大 50 Vdc)
环境性能	
冲击	50 g 峰值 (5 ms)
EMI/RFI	(10v/m radiated 150kHz-1gHz)
电气连接	3 英尺 3 芯电缆
精度	50psi 以上，0.5% 满量程误差；15、25psi，± 1% 满量程误差，包括：非线性，迟滞，非重复性
使用温度	-40° ~100°C，(Hirschmann 接插件为-40° 90°C)
补偿温度	-1~82°C
零点温漂	在补偿范围内小于满量程+/-1% /55°C
满量程温漂	在补偿范围内<±1% /55°C

SUNSTAR电动化 http://www.sensor-ic.com/ TEL: 0755-83376489 FAX:0755-83376182 E-MAIL:szss20@163.com