一、功能描述

1、产品采用 CMOS 工艺，自身功耗低。工作电压宽，抗干扰能力强。

3 4 5

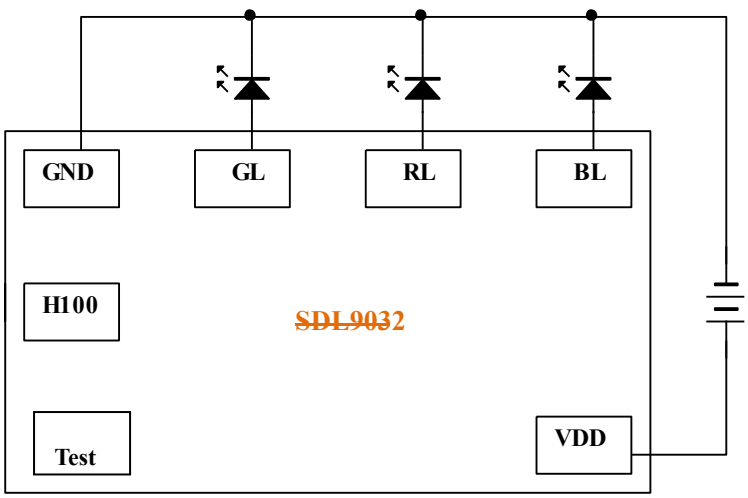

BATTERY
D?
LED
D? LED
LED D?
BT?

五、波形图

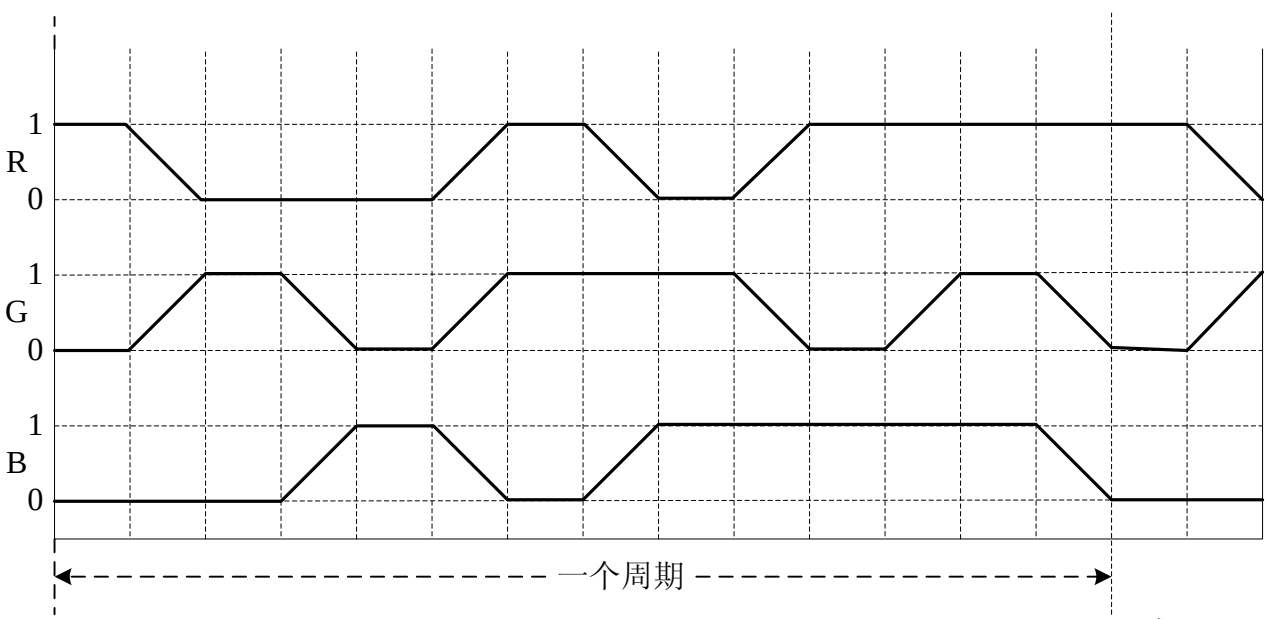

Title

Size: A4 Number
B
Date: 4-Jun-2007
File: F:\SCH 文件\xe2633a.ddb