PACKAGE DIMENSIONS

TO92 (Taping)

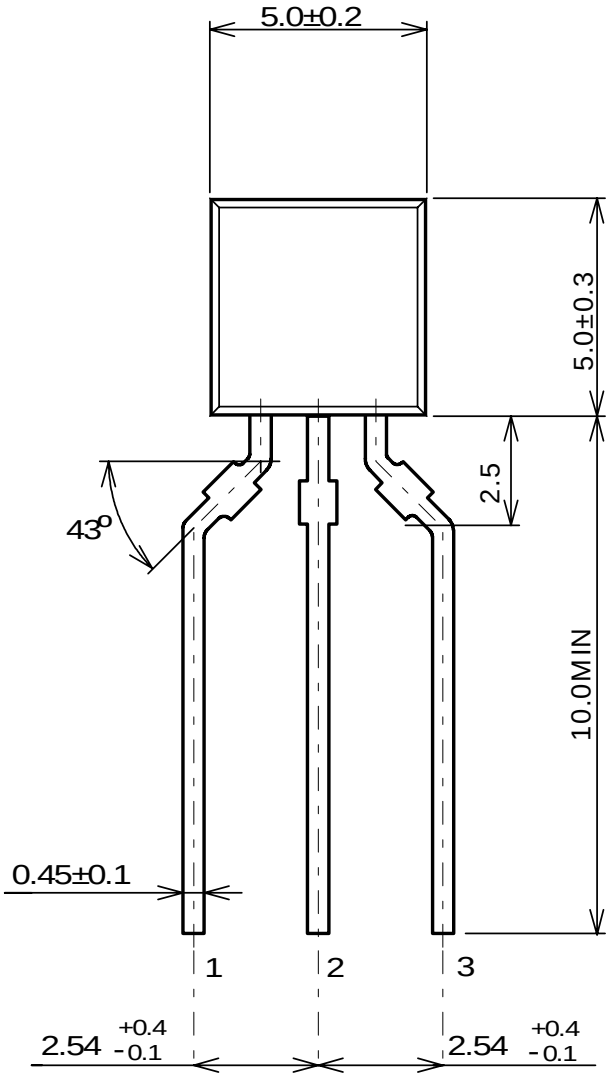

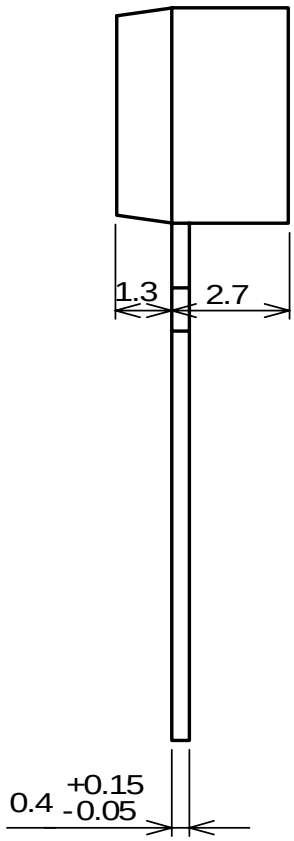

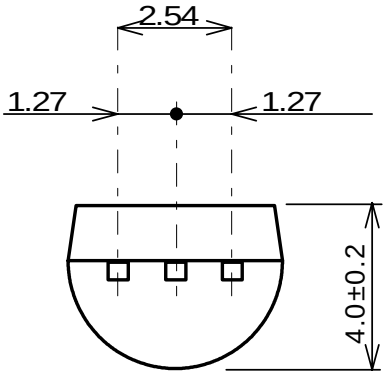

UNIT : mm